BLACKHAWK

Ultra Spect

BSP 610
BSP 620S
BSP 630S

Short wave curing systems
Sécheurs à ondes courtes
Trockenapparate mit Kurzwellen
Korte golf droogapparaat

NEW

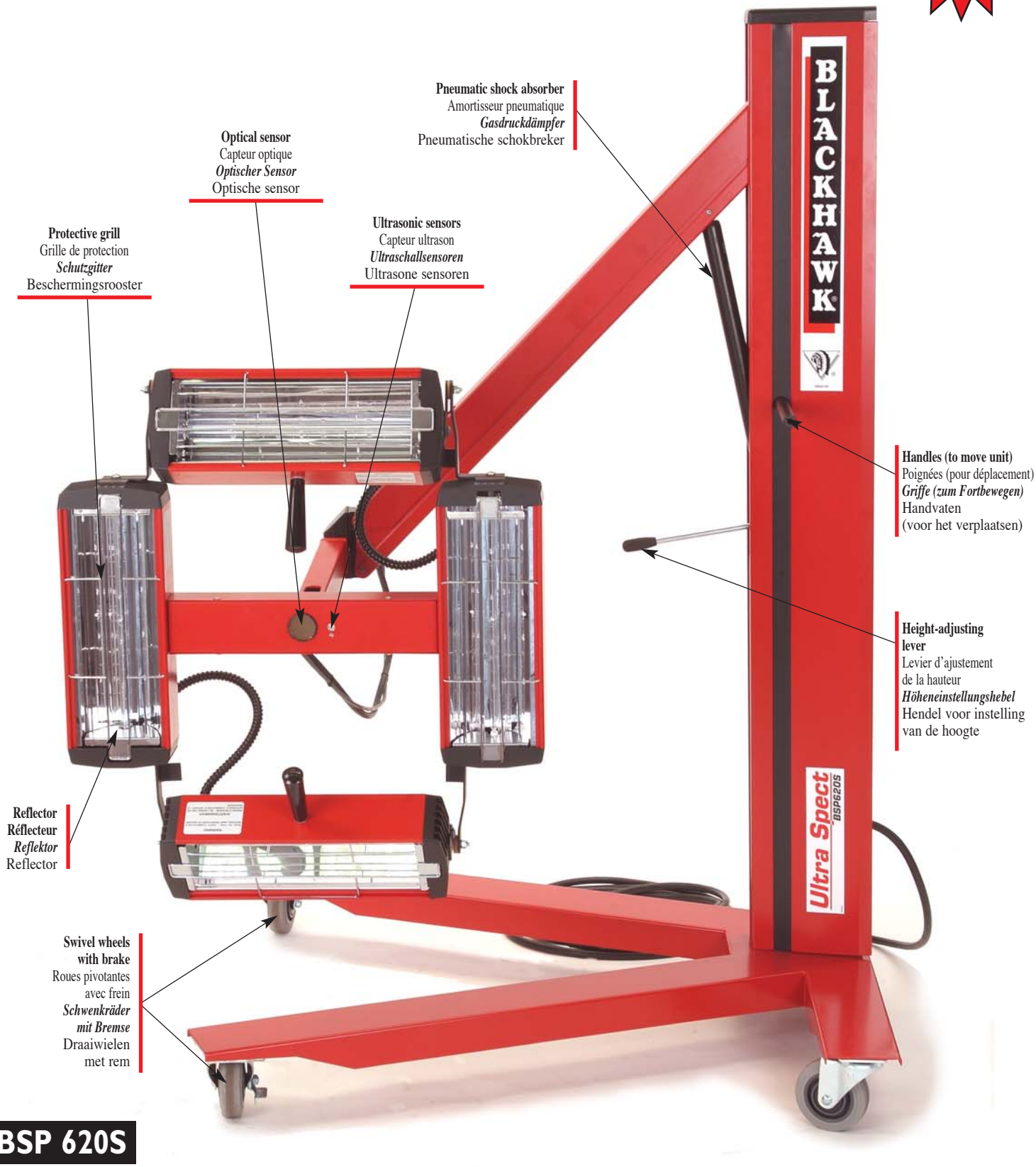

BSP 620S

Ultra Spect
BSP620S

- **Short wave system produces deeper penetration in paint**
- **Large uniform cure area (no hot or cold spots)**
- **Short, controlled curing times**
- **Integrated timer to preset ramp times**
- **Stable, easy to move**

- Grâce aux ondes courtes, séchage à cœur de la peinture.
- Zone étendue de traitement uniforme (pas de point chaud ou froid).
- Temps de traitement court et contrôlé.
- Temporisateur intégré pour temps de rampe.
- Grande stabilité, grande mobilité.

- ***Dank der Kurzwellen vollständiges Trocknen des Lacks***
- ***Gleichmäßige Trockenzone (keine zu heiße oder zu kalte Trockenfläche)***
- ***Kurze und geregelte Trocknungszeit***
- ***Integriertes Zeitrelais für Abschalt-Zeitpunkt***
- ***Große Stabilität, große Wendigkeit***

- Droogproces tot in de verf, dankzij de korte golven
- Breed vlak van uniforme behandeling (geen warm of koud punt)
- Korte en gecontroleerde tijd van ingreep
- Ingebouwde lastijdregelaar voor hellingtijd
- Grote stabiliteit, grote mobiliteit

BSP 620S

BSP 620S

90 kg

380-415 V, 3 ph, 4 KW

1 m² at 60 cm

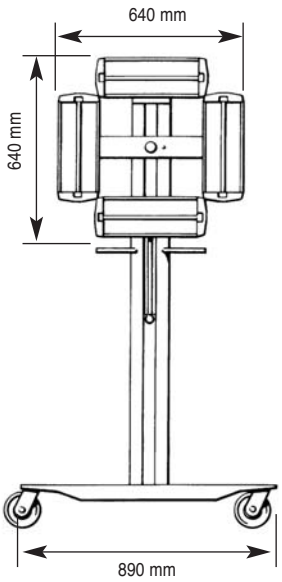

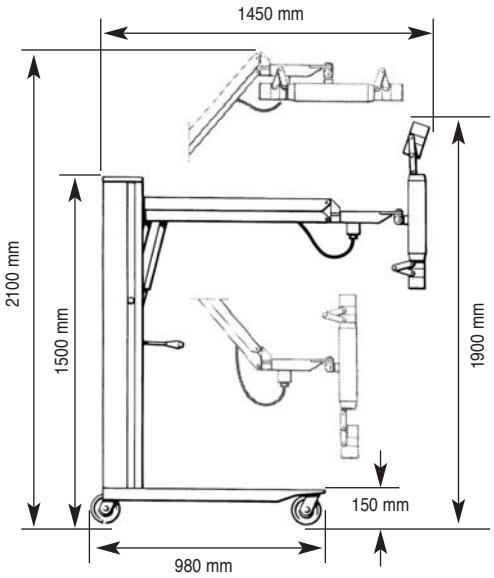

Ultra Spect
BSP630S

BSP 630S

On the S series, two sensors associated through an electronic system TISS eliminate the setting problems :
- ***Ultrasonic sensor.*** **It helps you to position the curing unit.**
  Intermittent beeps: the short wave unit is too close or too far away
  Continuous tone: the unit is at the ideal distance
- ***Thermal optical sensor.*** **The sensor makes the electronic system maintain the temperature setting required by the paint manufacturers.**

BSP 630S

125 kg

380-415 V, 3 ph, 8 KW

2 x 1 m² at 60 cm

Sur la série **S**, deux capteurs associés par un système électronique **TISS** éliminent les problèmes de réglage:
- **Capteur à ultrasons.** Il facilite le positionnement de l'unité de séchage.
  Bip sonore intermittent: l'émetteur d'ondes courtes est trop près ou trop loin.
  Bib continu: il se trouve à distance idéale.
- **Capteur thermique optique.** Il permet au système électronique de maintenir avec exactitude le réglage de température préconisé par le fabricant de peinture.

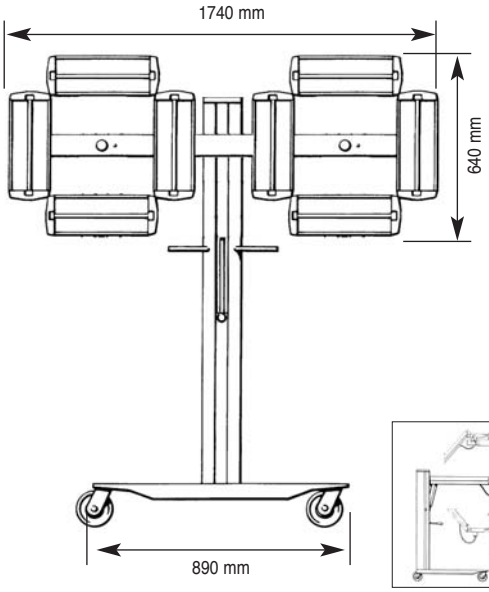

In der Baureihe* S *werden die Einstellungen durch zwei Sensoren geregelt, die mit dem Elektroniksystem* TISS *verbunden sind:
- **Ultraschallsensor.** ***Er erleichtert das Positionieren der Trocknungseinheit.***
  Unterbrochener Piepton: der Abstand ist zu groß bzw. zu klein
  Kontinuierlicher Piepton: er befindet sich in idealer Position
- **Optischer thermischer Sensor.** ***Er ermöglicht die von dem Lackhersteller empfohlene Temperatureinstellung genau einzuhalten.***

Op de serie **S** heffen twee sensoren geassocieerd met een elektronisch systeem **TISS** de problemen bij het instellen op:
- **Sensor met ultrasoons**. Deze vergemakkelijkt de plaatsing van de droogunit.
  Onderbroken pieptoon: de korte golfzender is te dicht bij of te veraf
  Blijvende pieptoon: op ideale afstand
- **Thermische optische sensor**. Deze stelt het elektronische systeem in staat de door de verffabrikant geadviseerde instelling van de temperatuur nauwkeurig aan te houden.

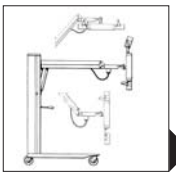

BSP 620S

Ultra Spect
BSP610

- On wheels, manual short wave curing system.
- Sécheur à ondes courtes sur pied ou manuel.
- Kurzwellentrockner auf einem Ständer oder manuell.
- Droogapparaat met korte golf, op voetstuk of met handbediening.

BSP 610

15 kg

220/240 V (1,2 Kw)

0,105 m² at 30 cm

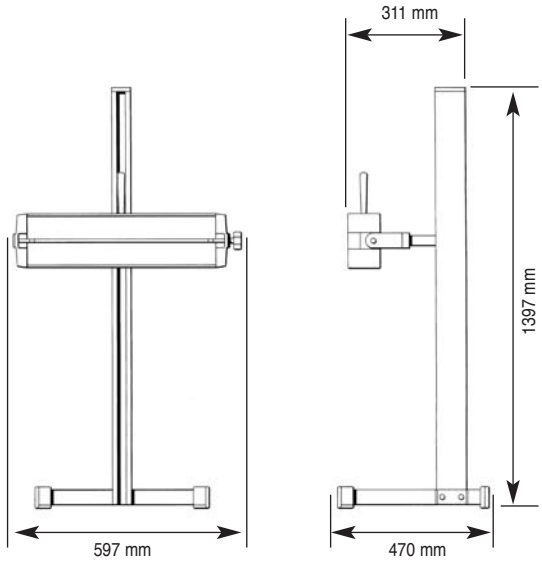

Weight
Poids
Gewicht
Gewicht

Voltage
Voltage
Spannung
Voltage

Cure area
Surface de séchage
Trocknungsfläche
Droogoppervlak

Blackhawk® reserves the right to change the specifications mentioned in this catalogue. **Blackhawk**® se réserve le droit de modifier à tout moment les caractéristiques indiquées dans ce catalogue. Technische Änderungen ohne Verankündigung verbehalten. **Blackhawk**® behoudt zich het recht voor te allen tijde veranderingen in samenstelling van de specificaties door te voeren.
© **Blackhawk**® 2003

BLACKHAWK SA
Centre Eurofret - Rue du Rheinfeld – BP 5 – F-67026 Strasbourg Cedex, France
Tel. +33 3 88 65 76 30
France : E-mail : d-vibert@blackhawk.fr - Fax : 03 88 65 76 51
Deutschland / Österreich / Schweiz : E-mail: verkauf@blackhawk.fr - Fax: +33 3 88 65 76 31
Export : E-mail : g-mehl@blackhawk.fr - Fax : +33 3 88 65 76 51

BLACKHAWK AUTOMOTIVE Ltd.
Capel Close – Off Leacon Road – Ashford Kent TN23 4GY – GREAT BRITAIN
Tel. 01 233 632 151 – Fax 01 233 641 748 – E-mail: sales@blackhawk.co.uk

BLACKHAWK ITALIA SRL
Via del Commercio 4 – 37066 Sommacampagna – ITALIA
Tel. 045 896 04 77 – Fax 045 896 03 86 – E-mail: info@blackhawk.it

BLACKHAWK EQUIPMENT AFRICA
113 Old Main Road – Pinetown 3600 – SOUTH AFRICA
Tel. +27 (0) 31 719 1600 – Fax +27 (0) 31 701 0290 – E-mail: blackhawk@mweb.co.za